Діаграма підключення сонячної енергетичної системи

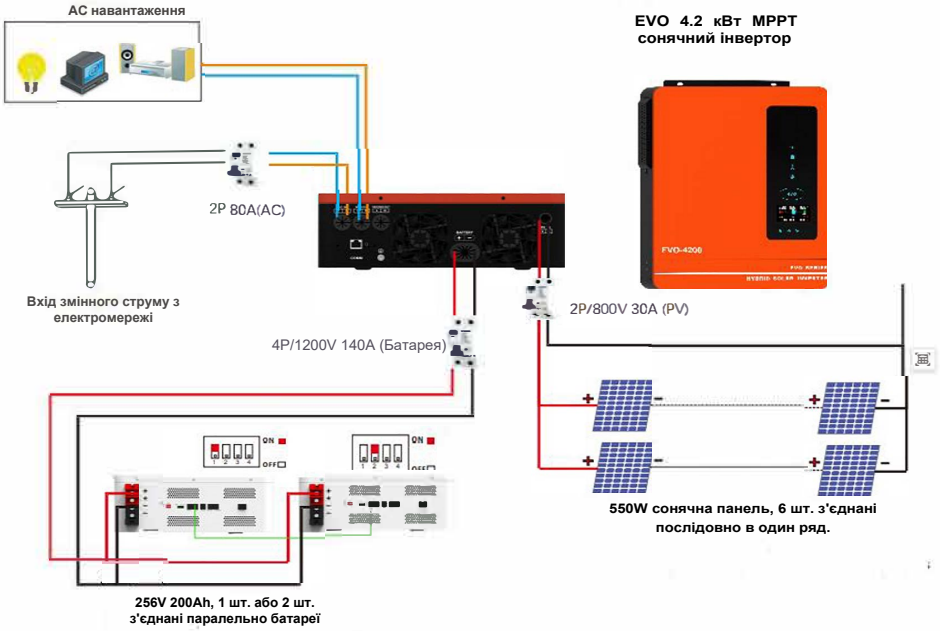

Anern Industry Group Limitied
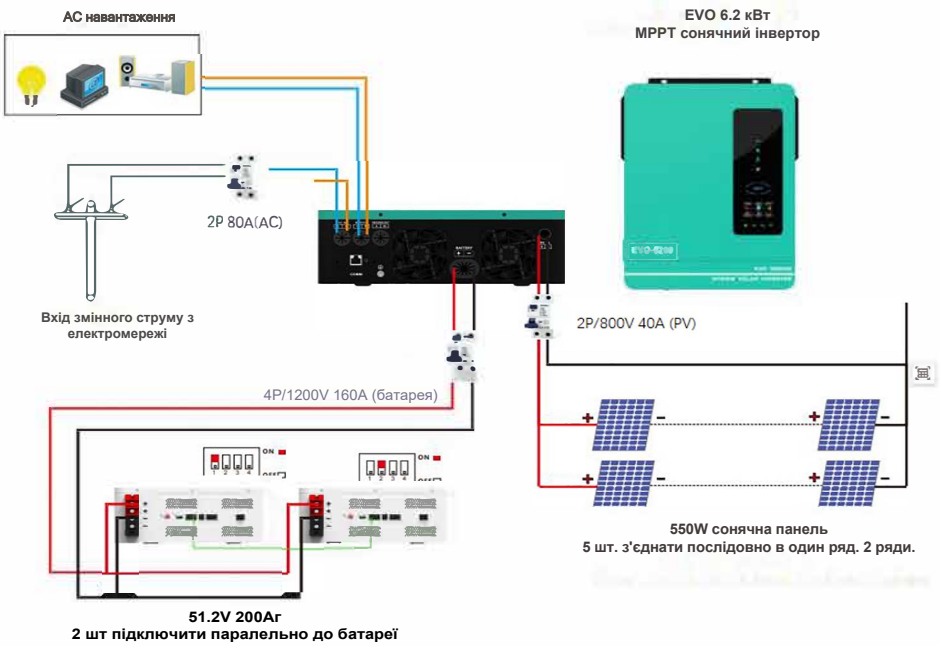
Діаграма підключення сонячної енергетичної системи